正面図

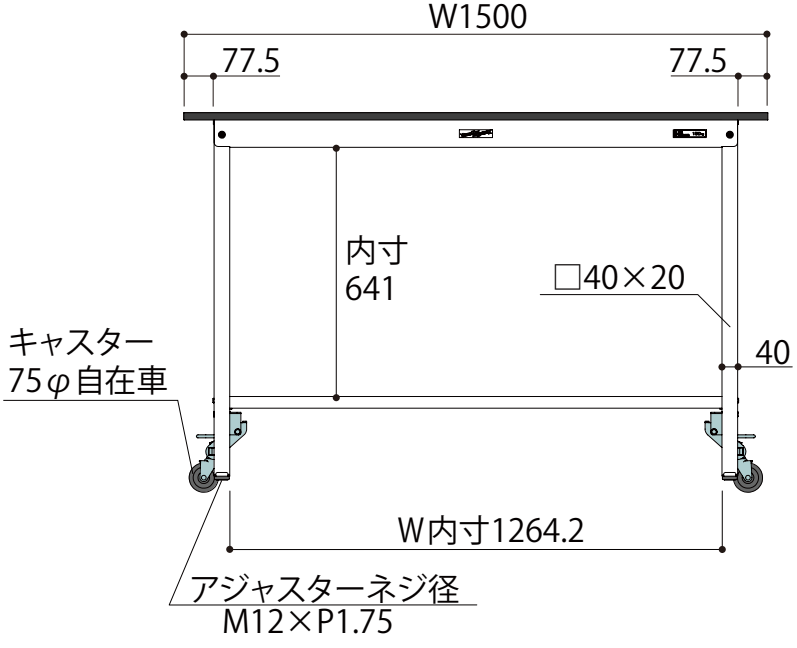

側面図

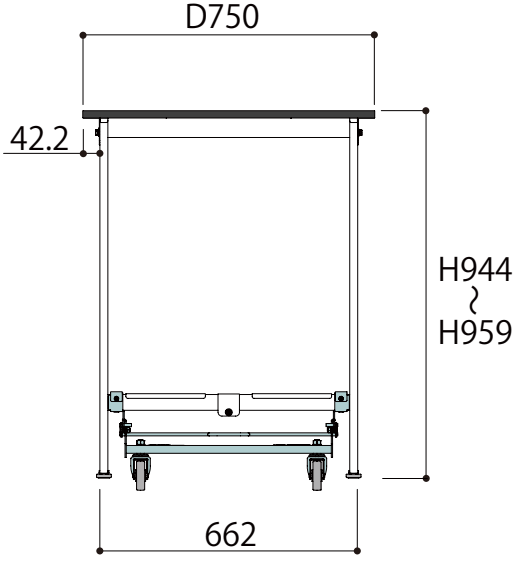

SLMUH-1575TT-BRW

W1500×D750×H950