正面図

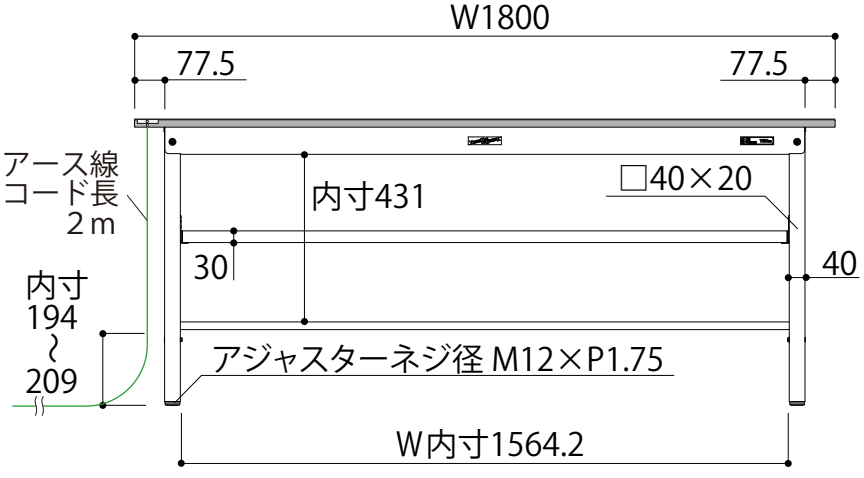

中間棚は25㎜ピッチで上下調整が可能です

側面図

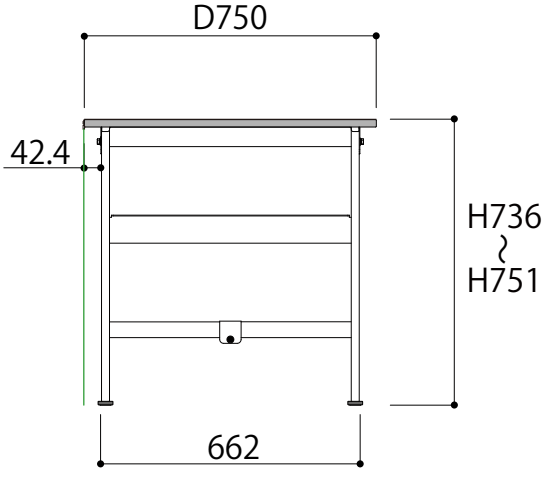

SUPE-1875F-WW

W1800×D750×H740