正面図

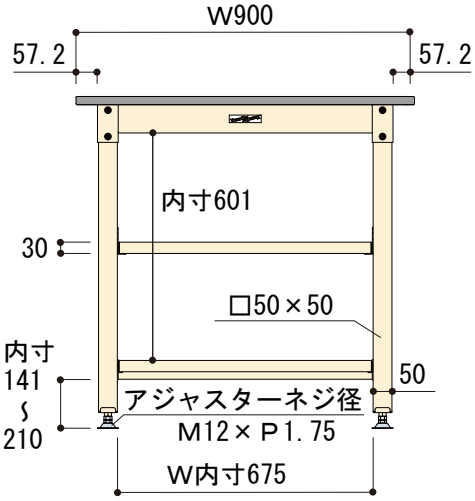

側面図

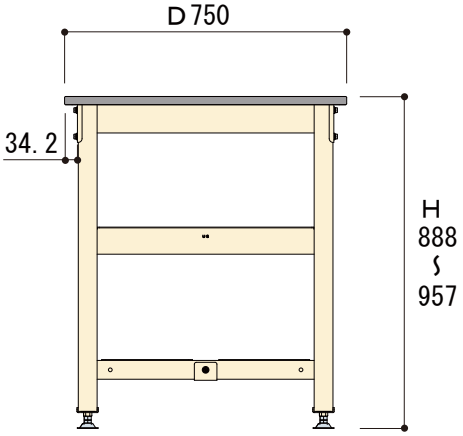

SVRH-975TTS2-II

W900×D750×H900