平面図

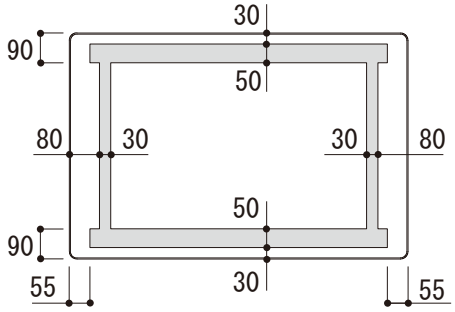

- ご使用になるバイス（万力）に合わせて穴開け加工を承ります。
（φ10 ～φ20 の穴、6 カ所まで）

- ▭ 部はスチール製の脚部が配置されています。
穴位置ご指定の際はこの部分を外してご指定ください。

正面図

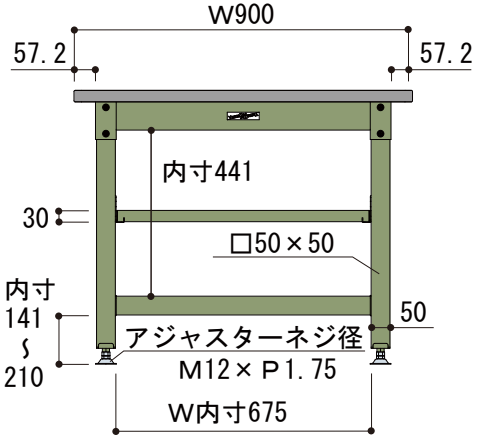

側面図

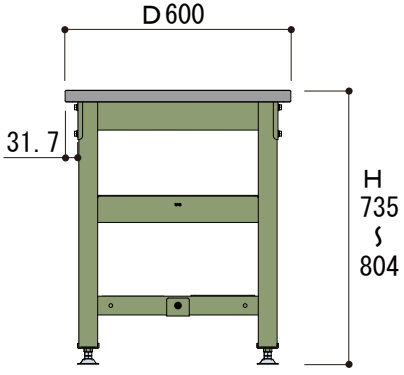

SZRV-960TS1-GG

W900×D600×H740